N89-C-IP / Nödbelysningsarmatur med högeffekts LED IP67

Nödbelysning för fuktiga utrymmen

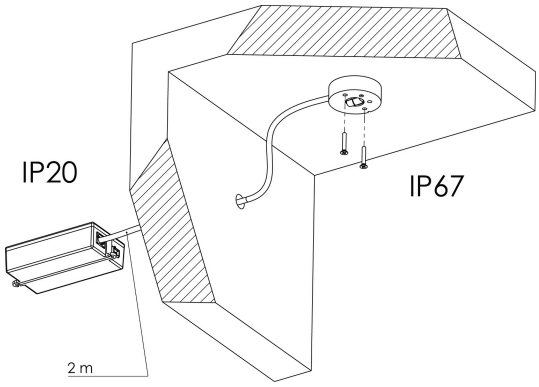

- Kraftig nödbelysning, särskilt för fuktiga utrymme
- Perfekt för högre montagehöjder
- Perfekt för stora takhöjder
- Monteringsfäste med skruvar, för tak eller vägg
- Tillverkad av plast
- RJ45-kabel 2 m
- Batteri säljs separat

Material	Plast
ERP nummer	7046679
Produktserie	Neptolux

Teknisk data

Typ av lins	Korridor
Batterikapacitet (mAh)	2750
Batterityp	Li-ion
Driftstemperatur	-25 °C — +40 °C
Driftspänning (VDC)	24 — 40
Driftspänning (VAC)	24 — 40
Strömförbrukning, normal (mA)	16.5
IP-kapslingsklass	IP67
Installation	Borra två hål i taket och ett för kabeln genom väggen.
Bredd (mm)	99.4
Höjd (mm)	53.6
Nettovikt (kg)	0.083
Färg	Vit

EN54

Vi förbehåller oss rätten att göra ändringar

Hedengren Sverige AB
www.hedengren.com/se
Telefon:+46 (0)823 16 00
info@hedengrensecurity.se